VACMA

АО «ВАКУУММАШ»

ТУРБОЛАБ

ТУРБОМОЛЕКУЛЯРНЫЕ

ОТКАЧНЫЕ

СИСТЕМЫ



ПОСТРОЕНЫ НА НАСОСАХ
РОССИЙСКОГО ПРОИЗВОДСТВА АО «ВАКУУММАШ» И ООО «ВЦМО»





Турбомолекулярные откачные системы ТУРБОЛАБ компактны, полностью собраны и готовы к работе

VACMA

АО «ВАКУУММАШ»

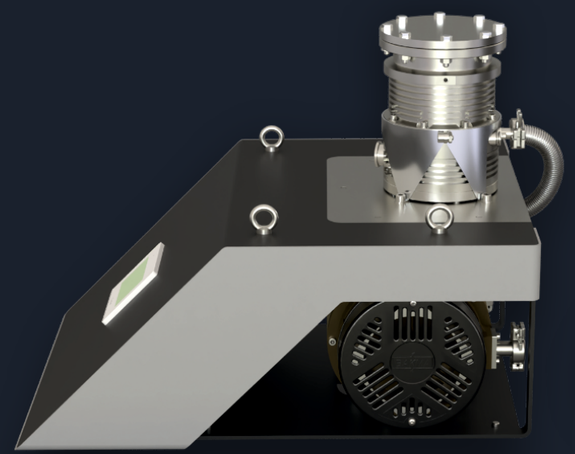

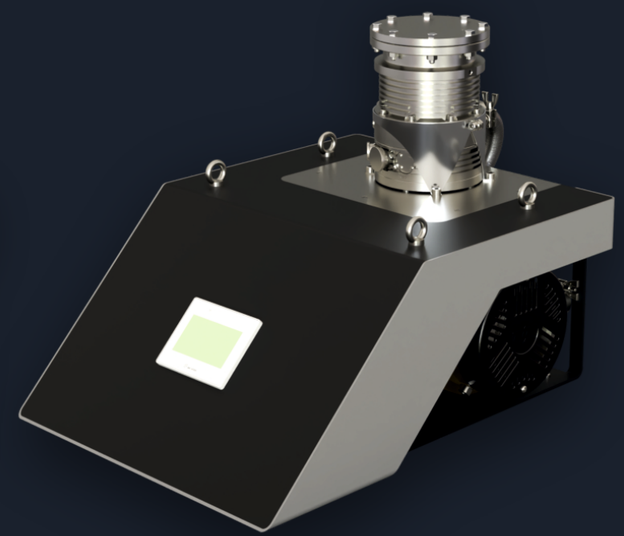

ОСОБЕННОСТИ

- Откачные системы построены на комплектующих, сделанных в России
- Компактная и мобильная конструкция
- Легкость перемещения и снятия насосов с рамы
- Подсвечиваемый дисплей (Управление / контроль / конфигурация)
- Контролируемые параметры, такие как частота, температура, ток и давление автоматически сохраняются в файле журнала данных в ТУРБОЛАБ
- Покрытие широкого спектра технологических процессов с различными комбинациями высоковакуумных и сухих / масляных форвакуумных насосов

ОСНОВНЫЕ ПРИМЕНЕНИЯ

- Исследования и разработки
- Физика высоких энергий / ускорители
- Системы высокого и сверхвысокого вакуума
- Аналитические процессы
- Спектроскопия
- Процессы нанесения покрытий
- Микроэлектроника
- Нанотехнологии
- Космическая отрасль
- Течеискание

БАЗОВОЕ ОБОРУДОВАНИЕ

- Турбомолекулярный насос российского производства (ООО «ВЦМО») от 60 л/с до 430 л/с, с выносным либо встроенным частотным преобразователем*
- Форвакуумный пластинчато-роторный или спиральный насос российского производства (АО «Вакууммаш») от 4,3 куб.м/ч до 60 куб.м/ч, 230 В переменного тока

* Возможно комплектование турбомолекулярным насосом других производителей

АКСЕССУАРЫ / ОПЦИИ

- Возможность оснащения откачной системы ТУРБОЛАБ следующими аксессуарами:
  - Продувочный или напускной клапан
  - Предохранительный клапан
  - Выхлопной фильтр
  - Вакуумный затвор на высоковакуумный фланец турбомолекулярного насоса
  - Воздушное охлаждение
- Возможность дополнительной установки двух вакуумных датчиков
  - Широкодиапазонный вакуумный датчик с холодным катодом PENNINGVAC PTR 90 N
  - Тепловой датчик Пирани THERMOVAC TTR 91 RN
- Фланец ISO-K и CF
- Комплекты для монтажа позволяют установить турбомолекулярный насос на вакуумной камере

vacma.ru

АО «ВАКУУММАШ»

ТЕХНИЧЕСКИЕ ХАРАКТЕРИСТИКИ

ОТКАЧНЫЕ СИСТЕМЫ		ТУРБОЛАБ-50	ТУРБОЛАБ-150
БЫСТРОТА ДЕЙСТВИЯ ПО ВОЗДУХУ	л/с	60	150
ОСТАТОЧНОЕ ДАВЛЕНИЕ	мм рт.ст	8×10^{-7}	1×10^{-7}
ВХОДНОЙ ФЛАНЕЦ	DN	63 ISO-K или 63 CF	100 ISO-K или 100 CF
ВЫХОДНОЙ ФЛАНЕЦ	DN	16 KF	25 KF
НАПРЯЖЕНИЕ ПИТАНИЯ	В	230 $\pm$ 10%	230 $\pm$ 10%
МАССА	кг	65	100

ИНФОРМАЦИЯ ДЛЯ ЗАКАЗА

Отдел продаж +7 (800) 250-07-08 Приёмная +7 (843) 278-35-27 420054, г. Казань, ул. Тульская, 58 kazan@vacma.ru