VACMA

ВАКУУММАШ



2ЗВЭ

ЗВПлЭ

ЗВПлП

ЗВпП

ЗАТВОРЫ ВАКУУМНЫЕ

ОСОБЕННОСТИ ВАКУУМНЫХ ЗАТВОРОВ

Вакуумные затворы бренда Vacma (Вакма) 2ЗВЭ, ЗВПлЭ, ЗВПлП, ЗВпП относятся к запорно-регулирующей вакуумной арматуре, используются для изолирования вакуумных камер от систем, отвечающих за процесс откачки. Запорно-регулирующие вакуумные затворы позволяют осуществлять контроль за напуском воздуха или газовой среды в камеры, с их помощью можно добиться необходимой герметичности, защитить рабочие элементы от негативного воздействия внешней среды.

2ЗВЭ - маятниковый электромеханический вакуумный затвор
ЗВПлЭ - шиберный электромеханический вакуумный затвор
ЗВПлП - шиберный пневматический вакуумный затвор
ЗВпП - шиберный пневматический вакуумный затвор

ПРИМЕНЕНИЕ ВАКУУМНЫХ ЗАТВОРОВ В НАСОСАХ

	2ЗВЭ-100	2ЗВЭ-100Р	2ЗВЭ-160	2ЗВЭ-160Р	2ЗВЭ-250Р	2ЗВЭ-400Р	2ЗВЭ-630/400Р	ЗВПлЭ-500	ЗВПлЭ-630	ЗВПлЭ-900	ЗВПлП-250	ЗВПлП-400	ЗВпП-100	ЗВпП-160	ЗВпП-200	ЗВпП-250	ЗВпП-320
2НВБМ-160/1000			■	■									■				
2НВБМ-160Р/1000			■	■									■				
2НВБМ-250/3000					■					■					■		
2НВБМ-250Р/3000					■												
2НВБМ-400/6000						■					■						
2НВБМ-400Р/6000						■											
2НВБМ-500/12000							■										
2НВБМ-630/12000								■									
2НВБМ-630Р/12000							■										
2НВБМ-630/18000								■									
2НВБМ-630Р/18000							■										
НД-250					■					■					■		
НД-250Р					■										■		
НД-400						■					■						
НД-400Р						■											
НД-630								■									
НД-320Э																	■
НД-500Э							■										
НД-630Э								■									
НВДМ-100	■												■				
НВДМ-160			■	■										■			
НВДМ-250					■												

ПРИМЕЧАНИЕ: Затворы вакуумные могут применятся к вакуумным насосам, системам и установкам других производителей.



2ЗВЭ-100
ЭЛЕКТРОМЕХАНИЧЕСКИЙ ВАКУУМНЫЙ ЗАТВОР

Вид: маятниковый
Проводимость: 1300 л/с

- Диаметр условного прохода D_y 100
- Двух позиционное управление затвора (открыто/закрыто)
- Материал корпуса:
  - из нержавеющей стали
  - из углеродистой стали
- Тип входного фланца:
  - ISO-F
  - по отраслевому стандарту СССР
- Вид уплотнения:
  - Витон (фторкаучук)
  - NBR (нитрильный каучук)
- Напряжение питания 230/400 В
- Климатическое исполнение УХЛ4
- Гарантия 1 год

УСТАНОВКА СОВМЕСТИМА:
- с диффузионным высоковакуумным насосом НВДМ-100 (фланец по отраслевому стандарту СССР)
- с насосами других производителей

Габариты

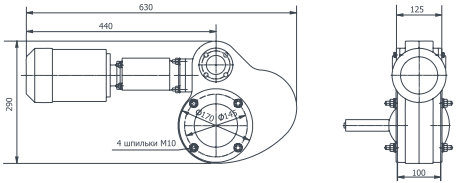



2ЗВЭ-100Р (с редуктором)
ЭЛЕКТРОМЕХАНИЧЕСКИЙ ВАКУУМНЫЙ ЗАТВОР

Вид: маятниковый
Проводимость: 1300 л/с

- Диаметр условного прохода D_y 100
- Двух позиционное управление затвора (открыто/закрыто)
- Материал корпуса:
  - из нержавеющей стали
  - из углеродистой стали
- Тип входного фланца:
  - ISO-F
  - по отраслевому стандарту СССР
- Вид уплотнения:
  - Витон (фторкаучук)
  - NBR (нитрильный каучук)
- Напряжение питания 230/400 В
- Климатическое исполнение УХЛ4
- Гарантия 1 год

УСТАНОВКА СОВМЕСТИМА:
- с диффузионным высоковакуумным насосом НВДМ-100 (фланец по отраслевому стандарту СССР)
- с насосами других производителей

Габариты

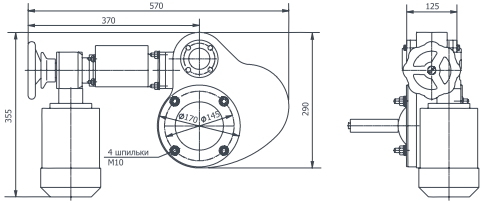



2ЗВЭ-160
ЭЛЕКТРОМЕХАНИЧЕСКИЙ ВАКУУМНЫЙ ЗАТВОР

Вид: маятниковый
Проводимость: 3340 л/с

- Диаметр условного прохода D, 160
- Двух позиционное управление затвора (открыто/закрыто)
- Материал корпуса:
  - из нержавеющей стали
  - из углеродистой стали
- Тип входного фланца:
  - ISO-F
  - по отраслевому стандарту СССР
- Вид уплотнения:
  - Витон (фторкаучук)
  - NBR (нитрильный каучук)
- Напряжение питания 230/400 В
- Климатическое исполнение УХЛ4
- Гарантия 1 год

УСТАНОВКА СОВМЕСТИМА:
- с диффузионным высоковакуумным насосом НВДМ-160 (фланец по отраслевому стандарту СССР)
- с бустерным вакуумным насосом 2НВБМ-160Р/1000 (фланец по отраслевому стандарту СССР)
- с бустерным вакуумным насосом 2НВБМ-160/1000 (фланец ISO-K, необходимо приобрести накидной фланец для подсоединения к фланцу ISO-F)
- с насосами других производителей

Габариты

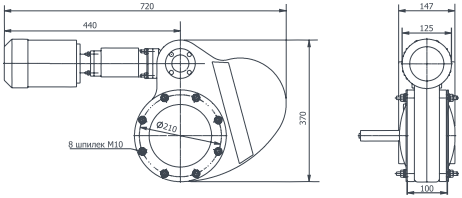



2ЗВЭ-160Р (с редуктором)
ЭЛЕКТРОМЕХАНИЧЕСКИЙ ВАКУУМНЫЙ ЗАТВОР

Вид: маятниковый
Проводимость: 3340 л/с

- Диаметр условного прохода D, 160
- Двух позиционное управление затвора (открыто/закрыто)
- Материал корпуса:
  - из нержавеющей стали
  - из углеродистой стали
- Тип входного фланца:
  - ISO-F
  - по отраслевому стандарту СССР
- Вид уплотнения:
  - Витон (фторкаучук)
  - NBR (нитрильный каучук)
- Напряжение питания 230/400 В
- Климатическое исполнение УХЛ4
- Гарантия 1 год

УСТАНОВКА СОВМЕСТИМА:
- с диффузионным высоковакуумным насосом НВДМ-160 (фланец по отраслевому стандарту СССР)
- с бустерным вакуумным насосом 2НВБМ-160Р/1000 (фланец по отраслевому стандарту СССР)
- с бустерным вакуумным насосом 2НВБМ-160/1000 (фланец ISO-K, необходимо приобрести накидной фланец для подсоединения к фланцу ISO-F)
- с насосами других производителей

Габариты

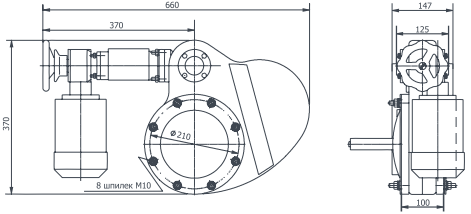



2ЗВЭ-250Р (с редуктором)
ЭЛЕКТРОМЕХАНИЧЕСКИЙ
ВАКУУМНЫЙ ЗАТВОР

Вид: маятниковый
Проводимость: 13400 л/с

- Диаметр условного прохода D, 250
- Двух позиционное управление затвора (открыто/закрыто)
- Материал корпуса:
  - из нержавеющей стали
  - из углеродистой стали
- Тип входного фланца:
  - ISO-F
  - по отраслевому стандарту СССР
- Вид уплотнения:
  - Витон (фторкаучук)
  - NBR (нитрильный каучук)
- Напряжение питания 230/400 В
- Климатическое исполнение УХЛ4
- Гарантия 1 год

УСТАНОВКА СОВМЕСТИМА:
- с диффузионным высоковакуумным насосом НВДМ-250 (фланец по отраслевому стандарту СССР)
- с диффузионным высоковакуумным насосом НД-250Р (фланец по отраслевому стандарту СССР)
- с диффузионным высоковакуумным насосом НД-250 (фланец ISO-K, необходимо приобрести накидной фланец для подсоединения к фланцу ISO-F)
- с бустерным вакуумным насосом 2НВБМ-250Р/3000 (фланец по отраслевому стандарту СССР)
- с бустерным вакуумным насосом 2НВБМ-250/3000 (фланец ISO-K, необходимо приобрести накидной фланец для подсоединения к фланцу ISO-F)
- с насосами других производителей

Габариты

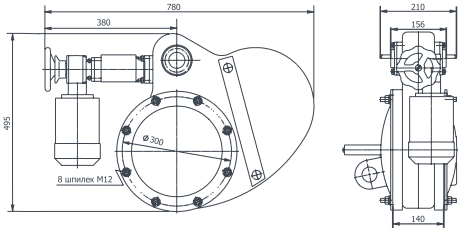



2ЗВЭ-400Р (с редуктором)
ЭЛЕКТРОМЕХАНИЧЕСКИЙ
ВАКУУМНЫЙ ЗАТВОР

Вид: маятниковый
Проводимость: 46250 л/с

- Диаметр условного прохода D, 400
- Двух позиционное управление затвора (открыто/закрыто)
- Материал корпуса:
  - из нержавеющей стали
  - из углеродистой стали
- Тип входного фланца:
  - ISO-F
  - по отраслевому стандарту СССР
- Вид уплотнения:
  - Витон (фторкаучук)
  - NBR (нитрильный каучук)
- Напряжение питания 230/400 В
- Климатическое исполнение УХЛ4
- Гарантия 1 год

УСТАНОВКА СОВМЕСТИМА:
- с диффузионным высоковакуумным насосом НД-400Р (фланец по отраслевому стандарту СССР)
- с диффузионным высоковакуумным насосом НД-400 (фланец ISO-K, требуется отдельно приобрести накидной фланец, для подсоединения к входному фланцу ISO-F)
- с бустерным вакуумным насосом 2НВБМ-400Р/6000 (фланец по отраслевому стандарту СССР)
- с бустерным вакуумным насосом 2НВБМ-400/6000 (фланец ISO-K, необходимо приобрести накидной фланец для подсоединения к фланцу ISO-F)
- с насосами других производителей

Габариты

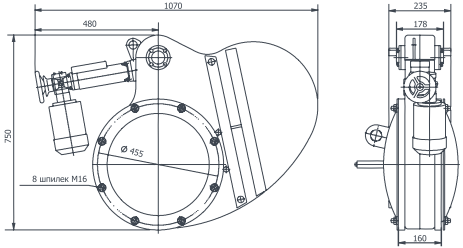



2ЗВЭ-630/400Р (с редуктором) ЭЛЕКТРОМЕХАНИЧЕСКИЙ ВАКУУМНЫЙ ЗАТВОР

Вид: маятниковый
Проводимость: 48400 л/с

- Диаметр условного прохода D, 630
- Двух позиционное управление затвора (открыто/закрыто)
- Материал корпуса углеродистая сталь
- Тип входного фланца:
  - ISO-F
  - по отраслевому стандарту СССР
- Вид уплотнения:
  - Витон (фторкаучук)
  - NBR (нитрильный каучук)
- Напряжение питания 230/400 В
- Климатическое исполнение УХЛ4
- Гарантия 1 год

УСТАНОВКА СОВМЕСТИМА:
- с диффузионным высоковакуумным насосом НД-630 (фланец ISO-F)
- с диффузионным высоковакуумным насосом НД-630Э (фланец ISO-K, необходимо приобрести накидной фланец для подсоединения к фланцу ISO-F)
- с бустерным вакуумным насосом 2НВБМ-630/12000 (фланец ISO-F)
- с бустерным вакуумным насосом 2НВБМ-630Р/12000 (фланец по отраслевому стандарту СССР)
- с бустерным вакуумным насосом 2НВБМ-630/18000 (фланец ISO-F)
- с насосами других производителей

Габариты

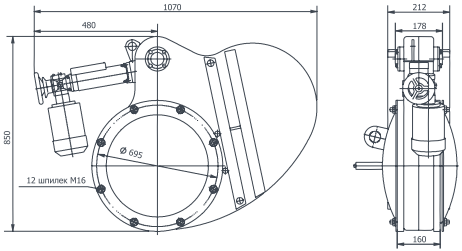

2ЗВЭ ЗАТВОРЫ ВАКУУМНЫЕ ЭЛЕКТРОМЕХАНИЧЕСКИЕ
VACMA ВАКУУММАШ

ТЕХНИЧЕСКИЕ ХАРАКТЕРИСТИКИ

НАИМЕНОВАНИЕ ПАРАМЕТРА	2ЗВЭ -100(Р)	2ЗВЭ -160(Р)	2ЗВЭ -250Р	2ЗВЭ -400Р	2ЗВЭ -630/400Р
Проводимость (теоретическая) в молекулярном режиме, л /с, не менее	1300	3340	13400	46250	48400
Норма герметичности, л х Па/с (л х мкм рт. ст./с), не более	$1{,}10x10^{-7}$ ($7{,}5x10^{-7}$)				
Время открывания (закрывания) затвора от электропривода, с, не более	3(15*)	4(15*)	25*	27*	20*
Потребляемая мощность в момент открывания (закрывания), Вт, не более	63	100		200	
Перепад давлений в закрытом положении с любой стороны заслонки, Па (мм рт. ст.), не более	$1{,}07x10^{5}$ (800)				
Допустимый перепад давлений при открывании заслонки, Па (мм рт. ст.), не более	$1{,}33x10^{3}$ (10)**				
Условный проход, D, мм	100	160	250	400	
Габаритные размеры, мм - длина - высота - ширина	630(570*) 290(355*) 125(125*)	720(660*) 370(370*) 147(147*)	780* 495* 210*	1070* 750* 235*	1070* 850* 212*
Масса, кг, не более	17(18*)	24(25*)	47*	110*	180*

ПРИМЕЧАНИЕ:

1. * Для затворов с редуктором.
2. ** Допускается открывание затвора при перепаде $1{,}07 \cdot 10^{5}$ Па (800 мм рт. ст.), когда большее давление направлено на разуплотнение заслонки.
3. Масса указана без заглушек.
4. Допускается кратковременное (не более 3 с) увеличение потребляемой мощности в момент уплотнения и разуплотнения затвора.

ИНФОРМАЦИЯ ДЛЯ ЗАКАЗА

ТИП ФЛАНЦА ISO-F
Напряжение питания 230/400В. Климатическое исполнение УХЛ4

ЗАТВОР	МАТЕРИАЛ КОРПУСА	ВИД УПЛОТНЕНИЯ	АРТИКУЛ
2ЗВЭ-100	Сталь углеродистая	NBR нитрильный каучук	0503-108F2S22V801
	Сталь нержавеющая	Витон (фторкаучук)	0503-108F2S11V801
2ЗВЭ-100Р (с редуктором)	Сталь углеродистая	NBR нитрильный каучук	0502-108F2S22V801
	Сталь нержавеющая	Витон (фторкаучук)	0502-108F2S11V801
2ЗВЭ-160	Сталь углеродистая	NBR нитрильный каучук	0503-109F2S22V801
	Сталь нержавеющая	Витон (фторкаучук)	0503-109F2S11V801
2ЗВЭ-160Р (с редуктором)	Сталь углеродистая	NBR нитрильный каучук	0502-109F2S22V801
	Сталь нержавеющая	Витон (фторкаучук)	0502-109F2S11V801
2ЗВЭ-250Р (с редуктором)	Сталь углеродистая	NBR нитрильный каучук	0502-111F2S22V801
	Сталь нержавеющая	Витон (фторкаучук)	0502-111F2S11V801
2ЗВЭ-400Р (с редуктором)	Сталь углеродистая	NBR нитрильный каучук	0502-113F2S22V801
	Сталь нержавеющая	Витон (фторкаучук)	0502-113F2S11V801

ТИП ФЛАНЦА ПО ОТРАСЛЕВОМУ СТАНДАРТУ СССР
Напряжение питания 230/400В. Климатическое исполнение УХЛ4

ЗАТВОР	МАТЕРИАЛ КОРПУСА	ВИД УПЛОТНЕНИЯ	АРТИКУЛ
2ЗВЭ-100	Сталь углеродистая	NBR нитрильный каучук	0503-108F3S22V801
	Сталь нержавеющая	Витон (фторкаучук)	0503-108F3S11V801
2ЗВЭ-100Р (с редуктором)	Сталь углеродистая	NBR нитрильный каучук	0502-108F3S22V801
	Сталь нержавеющая	Витон (фторкаучук)	0502-108F3S11V801
2ЗВЭ-160	Сталь углеродистая	NBR нитрильный каучук	0503-109F3S22V801
	Сталь нержавеющая	Витон (фторкаучук)	0503-109F3S11V801
2ЗВЭ-160Р (с редуктором)	Сталь углеродистая	NBR нитрильный каучук	0502-109F3S22V801
	Сталь нержавеющая	Витон (фторкаучук)	0502-109F3S11V801
2ЗВЭ-250Р (с редуктором)	Сталь углеродистая	NBR нитрильный каучук	0502-111F3S22V801
	Сталь нержавеющая	Витон (фторкаучук)	0502-111F3S11V801
2ЗВЭ-400Р (с редуктором)	Сталь углеродистая	NBR нитрильный каучук	0502-113F3S22V801
	Сталь нержавеющая	Витон (фторкаучук)	0502-113F3S11V801
2ЗВЭ-630/400Р (с редуктором)	Сталь углеродистая	NBR нитрильный каучук	0502-115/13F3S22V801
	Сталь нержавеющая	NBR нитрильный каучук	0502-115/13F3S12V801

2ЗВЭ ЗАТВОРЫ ВАКУУМНЫЕ ЭЛЕКТРОМЕХАНИЧЕСКИЕ
VACMA ВАКУУММАШ



ЗВПлЭ-500
ЭЛЕКТРОПРИВОДНЫЙ ВАКУУМНЫЙ ЗАТВОР

Вид: шиберный
Проводимость: 100 м³/с

- С редуктором
- Диаметр условного прохода D, 500
- Двух позиционное управление затвора (открыто/закрыто)
- Материал корпуса:
  - нержавеющая сталь
  - углеродистая сталь
- Тип входного фланцаи ISO-F
- Вид уплотнения:
  - Витон (фторкаучук)
  - NBR (нитрильный каучук)
- Напряжение питания 230/400 В
- Климатическое исполнение УХЛ4
- Гарантия 1 год

УСТАНОВКА СОВМЕСТИМА:
- с диффузионным высоковакуумным насосом НД-500 (фланец ISO-K, необходимо приобрести накидной фланец для подсоединения к фланцу ISO-F)
- с диффузионным высоковакуумным насосом НД-500Э (фланец ISO-K, необходимо приобрести накидной фланец для подсоединения к фланцу ISO-F)
- с бустерным вакуумным насосом 2НВБМ-500/12000 (фланец ISO-K, необходимо приобрести накидной фланец для подсоединения к фланцу ISO-F)
- с насосами других производителей

Габариты

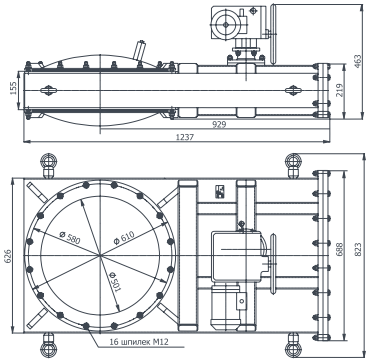

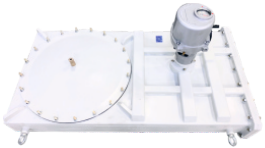

ЗВПлЭ-630
ЭЛЕКТРОПРИВОДНЫЙ ВАКУУМНЫЙ ЗАТВОР

Вид: шиберный
Проводимость: 200 м³/с

- С редуктором
- Диаметр условного прохода D, 630
- Двух позиционное управление затвора (открыть/закрыть)
- Материал корпуса:
  - нержавеющая сталь
  - углеродистая сталь
- Тип входного фланцаи ISO-F
- Вид уплотнения:
  - Витон (фторкаучук)
  - NBR (нитрильный каучук)
- Напряжение питания 230/400 В
- Климатическое исполнение УХЛ4
- Гарантия 1 год

УСТАНОВКА СОВМЕСТИМА:
- с диффузионным высоковакуумным насосом НД-630 (входной фланец ISO-F)
- с диффузионным высоковакуумным насосом НД-630Э (фланец ISO-K, необходимо приобрести накидной фланец для подсоединения к фланцу ISO-F)
- с бустерным вакуумным насосом 2НВБМ-630/12000 (входной фланец ISO-F)
- с бустерным вакуумным насосом 2НВБМ-630/18000 (входной фланец ISO-F)
- с насосами других производителей

Габариты

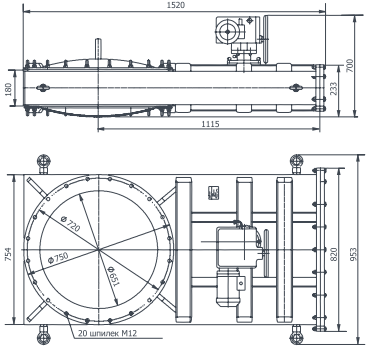

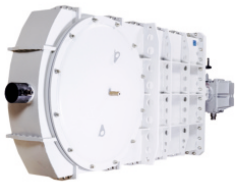

ЗВПлЭ-900
ЭЛЕКТРОПРИВОДНЫЙ ВАКУУМНЫЙ ЗАТВОР

Вид: шиберный
Проводимость: 290 м³/с

- С редуктором
- Диаметр условного прохода D, 900
- Двух позиционное управление затвора (открыто/закрыто)
- Материал корпуса:
  - нержавеющая сталь
  - углеродистая сталь
- Тип входного фланцаи ISO-F
- Вид уплотнения:
  - Витон (фторкаучук)
  - NBR (нитрильный каучук)
- Напряжение питания 230/400 В
- Климатическое исполнение УХЛ4
- Гарантия 1 год

УСТАНОВКА СОВМЕСТИМА: с насосами других производителей

Габариты

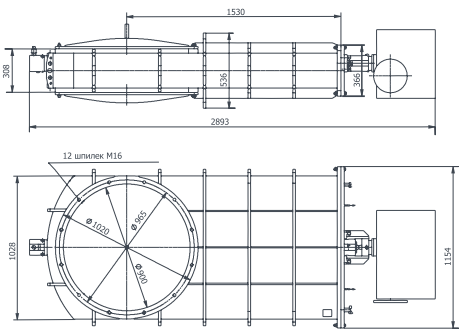

ЗВПлЭ ЗАТВОРЫ ВАКУУМНЫЕ ЭЛЕКТРОМЕХАНИЧЕСКИЕ
VACMA ВАКУУММАШ

ТЕХНИЧЕСКИЕ ХАРАКТЕРИСТИКИ

НАИМЕНОВАНИЕ ПАРАМЕТРА	ЗВПлЭ-500	ЗВПлЭ-630	ЗВПлЭ-900
Проводимость (теоретическая) в молекулярном режиме, м³/с, не менее	100	200	290
Норма герметичности, м³·Па/с (л·мкм рт.ст./с), не более	$1{,}0x10^{-8}$ ($7{,}5x10^{-5}$)		
Время открывания (закрывания) затвора от электропривода, с, не более	180		100
Потребляемая мощность в момент открывания (закрывания), Вт (допускается кратковременное двухкратное увеличение потребляемой мощности)	25		1700
Перепад давлений в закрытом положении с любой стороны заслонки нижней/шибера, Па (мм рт.ст.), не более	$1{,}07x10^{5}$ (800)		
Допустимый перепад давлений при открывании заслонки/шибера, Па (мм рт.ст.), не более	$1{,}33x10^{3}$ (10)		
Габаритные размеры, мм - длина - высота - ширина	 1237 463 823	 1520 700 953	 2893 536 1154
Масса в стальном исполнении, кг, не более	202	420	1100
Масса в нержавеющем исполнении, кг, не более	205	420	1100

ИНФОРМАЦИЯ ДЛЯ ЗАКАЗА

Материал корпуса из углеродистой стали

ЗАТВОР	АРТИКУЛ	ОПИСАНИЕ
ЗВПлЭ-500	0502-214F2S22V801	1. Тип фланца ISO-F 2. Вид уплотнения NBR (нитрильный каучук) 3. Напряжение питания 230/400 В (переменный ток) 4. Климатическое исполнение УХЛ4
ЗВПлЭ-630	0502-215F2S22V801	
ЗВПлЭ-900	0502-217F2S22V801	

Материал корпуса из нержавеющей стали

ЗАТВОР	АРТИКУЛ	ОПИСАНИЕ
ЗВПлЭ-500	0502-214F2S11V801	1. Тип фланца ISO-F 2. Вид уплотнения Витон (фторкаучук) 3. Напряжение питания 230/400 В (переменный ток) 4. Климатическое исполнение УХЛ4
ЗВПлЭ-630	0502-215F2S11V801	
ЗВПлЭ-900	0502-217F2S11V801	

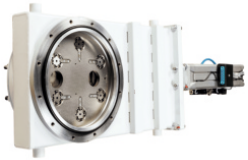

ЗВПлП-250
ПНЕВМОПРИВОДНЫЙ ВАКУУМНЫЙ ЗАТВОР

Вид: шиберный
Проводимость: 19,5 м³/с

- Диаметр условного прохода D, 250
- Трёх позиционное управление затвора (открыть/промежуточное положение/закрыть), контролируется дополнительным датчиком
- Материал корпуса углеродистая сталь
- Тип входного фланца ISO-F
- Вид уплотнения NBR (нитрильный каучук)
- Напряжение питания:
  - 12 В (постоянный ток)
  - 24 В (постоянный ток)
  - 230 В (переменный ток)
- Климатическое исполнение УХЛ4
- Гарантия 1 год

УСТАНОВКА СОВМЕСТИМА:
- с диффузионным высоковакуумным насосом НД-250 (фланец ISO-K, требуется отдельно приобрести накидной фланец, для подсоединения к входному фланцу ISO-F)
- с бустерным вакуумным насосом 2НВБМ-250/3000 (фланец ISO-K, требуется отдельно приобрести накидной фланец, для подсоединения к входному фланцу ISO-F)
- с насосами других производителей

Габариты

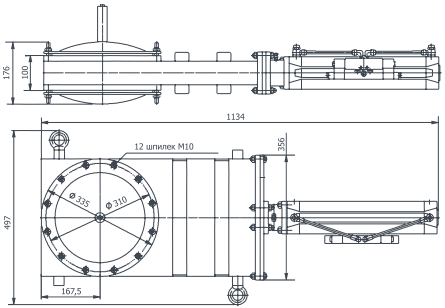



ЗВПлП-400
ПНЕВМОПРИВОДНЫЙ ВАКУУМНЫЙ ЗАТВОР

Вид: шиберный
Проводимость: 19,5 м³/с

- Диаметр условного прохода D, 400
- Трёх позиционное управление затвора (открыть/промежуточное положение/закрыть), контролируется дополнительным датчиком
- Материал корпуса:
  - углеродистая сталь
  Тип входного фланца ISO-F
- Вид уплотнения: NBR (нитрильный каучук)
- Напряжение питания:
  - 12 В (постоянный ток)
  - 24 В (постоянный ток)
  - 230 В (переменный ток)
- Климатическое исполнение УХЛ4
- Гарантия 1 год

УСТАНОВКА СОВМЕСТИМА:
- с диффузионным высоковакуумным насосом НД-400 (фланец ISO-K, требуется отдельно приобрести накидной фланец, для подсоединения к входному фланцу ISO-F)
- с бустерным вакуумным насосом 2НВБМ-400/6000 (фланец ISO-K, требуется отдельно приобрести накидной фланец, для подсоединения к входному фланцу ISO-F)
- с насосами других производителей

Габариты

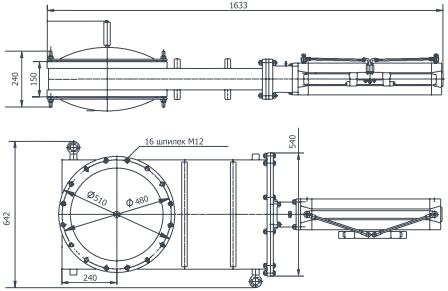

ТЕХНИЧЕСКИЕ ХАРАКТЕРИСТИКИ

НАИМЕНОВАНИЕ ПАРАМЕТРА	ЗВПлП-250	ЗВПлП-400
Проводимость (теоретическая) в молекулярном режиме, $м^3/с$, не менее	19,5	50
Норма герметичности, л х Па/с (л х мкм рт. ст./с), не более	$1x10^{-7}$ ($7,5x10^{-7}$)	
Время открывания (закрывания) затвора от пневмопривода, с, не более	10	20
Давление воздуха в пневмоцилиндре, $кгс/с^2$ МПа	0,6-0,8	
Расход воздуха (теоретический), Нл/мин, не более	16	60
Перепад давлений в закрытом положении с любой стороны заслонки, Па (мм рт. ст.), не более	$1,07x10^5$ (800)	
Допустимый перепад давлений при открывании заслонки, Па (мм рт. ст.), не более	$1,33x10^3$ (10)	
Условный проход, D_y, мм	250	400
Габаритные размеры, мм - длина - высота - ширина	 1134 176 497	 1633 240 642
Масса, кг, не более	75	130

ИНФОРМАЦИЯ ДЛЯ ЗАКАЗА

ЗАТВОР	НАПРЯЖЕНИЕ ПИТАНИЯ	АРТИКУЛ	ОПИСАНИЕ
ЗВПлП-250	12 В (постоянный ток)	0505-211F2S22V101	1. Тип фланца ISO-F 2. Материал корпуса из углеродистой стали 3. Вид уплотнения NBR (нитрильный каучук) 4. Климатическое исполнение УХЛ4
	24 В (постоянный ток)	0505-211F2S22V201	
	230 В (переменный ток)	0505-211F2S22V701	
ЗВПлП-400	12 В (постоянный ток)	0505-213F2S22V101	
	24 В (постоянный ток)	0505-213F2S22V201	
	230 В (переменный ток)	0505-213F2S22V701	

ЗВПлП ЗАТВОРЫ ВАКУУМНЫЕ ПНЕВМАТИЧЕСКИЕ
VACMA ВАКУУММАШ



ЗВпП-100 / ЗВпП-160 /ЗВпП-200
ЗВпП-250 / ЗВпП-320
ПНЕВМАТИЧЕСКИЕ ВАКУУМНЫЕ ЗАТВОРЫ

Вид: шиберный

- Двух позиционное управление затвора (открыто/закрыто)
- Материал корпуса из нержавеющей стали
- Тип входного фланца ISO-F
- Вид уплотнения Витон (фторкаучук)
- Напряжение питания:
  - 12 В (постоянный ток)
  - 24 В (постоянный ток)
  - 230 В (переменный ток)
- Климатическое исполнение УХЛ4
- Гарантия 1 год

УСТАНОВКА СОВМЕСТИМА:
- с диффузионным высоковакуумным насосом НД-250 (фланец ISO-K, требуется отдельно приобрести накидной фланец, для подсоединения к входному фланцу ISO-F)
- с диффузионным высоковакуумным насосом НД-320Э (фланец ISO-K, требуется отдельно приобрести накидной фланец, для подсоединения к входному фланцу ISO-F)
- с бустерным вакуумным насосом 2НВБМ-160/1000; 2НВБМ-250/3000 (фланец ISO-K, требуется отдельно приобрести накидной фланец, для подсоединения к входному фланцу ISO-F)
- с насосами других производителей

Габариты

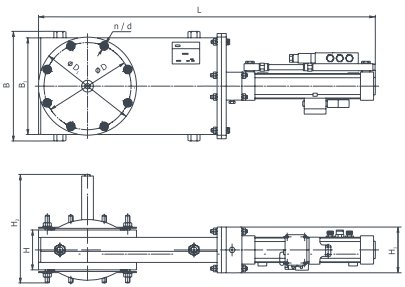

ГАБАРИТНЫЕ РАЗМЕРЫ ВАКУУМНЫХ ЗАТВОР ЗВпП

ЗАТВОР	D	B	B_1	H	H_1	H_2	L	n / d
ЗВпП-100	145	158	-	74	89	228	584	8 шпилек М8
ЗВпП-160	200	242	211	92	105	249	774	8 шпилек М10
ЗВпП-200	260	311	278	100	118	237	900	12 шпилек М8
ЗВпП-250	310	401	355	107	114	283	1130	12 шпилек М10
ЗВпП-320	395	444	395	114	114	295	1268	12 шпилек М12

ТЕХНИЧЕСКИЕ ХАРАКТЕРИСТИКИ

НАИМЕНОВАНИЕ ПАРАМЕТРА	ЗВпП-100	ЗВпП-160	ЗВпП-200	ЗВпП-250	ЗВпП-320
Проводимость (теоретическая) в молекулярном режиме, $м^3/с$, не менее	1,6	5,4	9,7	19,5	35
Норма герметичности, л х Па/с (л х мкм рт. ст./с), не более	$5,6x10^{-4}$ ($4,2x10^{-3}$)				
Время открывания (закрывания) затвора от пневмопривода, с, не более	4	6	7	8	10
Диапазон рабочих давлений, Па (мм рт.ст.)	от $1x10^{-5}$ до $1,07x10^5$ (от $0,75x10^{-8}$ до 800)				
Перепад давлений в закрытом положении с любой стороны заслонки, Па (мм рт. ст.), не более	$1,07x10^5$ (800)				
Допустимый перепад давлений при открывании заслонки, Па (мм рт. ст.), не более	$1,3x10^3$ (10)				
Условный проход, D_y, мм	100	160	200	250	320
Габаритные размеры, мм - длина - высота - ширина	 584 228 158	 774 249 242	 900 237 311	 1130 283 401	 1268 295 444
Масса, кг, не более	12	26	40	80 (70*)	66

* Без заглушек

ИНФОРМАЦИЯ ДЛЯ ЗАКАЗА

ЗАТВОР	НАПРЯЖЕНИЕ ПИТАНИЯ	АРТИКУЛ	ОПИСАНИЕ
ЗВпП-100	12 В (постоянный ток)	0505-208F2S12V121	1. Тип фланца ISO-F 2. Материал корпуса из нержавеющей стали 3. Вид уплотнения NBR (нитрильный каучук) 4. Климатическое исполнение УХЛ4
	24 В (постоянный ток)	0505-208F2S12V221	
	230 В (переменный ток)	0505-208F2S12V721	
ЗВпП-160	12 В (постоянный ток)	0505-209F2S12V121	
	24 В (постоянный ток)	0505-209F2S12V221	
	230 В (переменный ток)	0505-209F2S12V721	
ЗВпП-200	12 В (постоянный ток)	0505-210F2S12V121	
	24 В (постоянный ток)	0505-210F2S12V221	
	230 В (переменный ток)	0505-210F2S12V721	
ЗВпП-250	12 В (постоянный ток)	0505-211F2S12V121	
	24 В (постоянный ток)	0505-211F2S12V221	
	230 В (переменный ток)	0505-211F2S12V721	
ЗВпП-320	12 В (постоянный ток)	0505-212F2S12V121	
	24 В (постоянный ток)	0505-212F2S12V221	
	230 В (переменный ток)	0505-212F2S12V721	

ЗВпП ЗАТВОРЫ ВАКУУМНЫЕ ПНЕВМАТИЧЕСКИЕ
VACMA ВАКУУММАШ