VACMA

ВАКУУММАШ



КВМ КВЭ
КВП УРС
КВР ЗКН
КВРП

КЛАПАНЫ
ВАКУУМНЫЕ

ОСОБЕННОСТИ ВАКУУМНЫХ КЛАПАНОВ

Вакуумные клапаны бренда Vacma (Вакма) КВП, КВМ, КВЭ, КВР, КВРП, ЗКН относятся к запорно-регулирующей вакуумной арматуре, используются для изолирования вакуумных камер от систем, отвечающих за процесс откачки. Запорно-регулирующие вакуумные затворы позволяют осуществлять контроль за напуском воздуха или газовой среды в камеры, с их помощью можно добиться необходимой герметичности, защитить рабочие элементы от негативного воздействия внешней среды.

КВП - Пневматический вакуумный клапан
КВМ - Электромагнитный вакуумный клапан
КВЭ - Электромеханический вакуумный клапан
КВР - Ручной вакуумный клапан
КВРП - Ручной вакуумный клапан прямопроходный
УРС - Угловой ручной специальный клапан
ЗКН - Напускной (натекатель) вакуумный клапан

ПРИМЕНЕНИЯ КЛАПАНОВ К НАСОСАМ	2НВР-5ДМ1	2НВР-60Д	2НВР-90Д	2НВР-250Д	НВД-200	НВД-600	НВСп-4	НВСп-12	НВСп-35	НВСп-60	АВД-50/5	АВД-50/16	АВД-150/25	АВД-150/63
КВР-10														
КВР-16														
КВР-25	■						■	■						
КВР-40									■	■				
КВР-63		■	■	■	■						■	■		
КВР-100						■							■	■
КВРП-10														
КВРП-16														
КВРП-25	■						■	■						
КВРП-40									■	■				
КВРП-63		■	■	■	■						■	■		
КВРП-100						■							■	■
КВП-10														
КВП-16														
КВП-25	■													
КВП-40									■	■				
КВП-50														
КВП-63		■	■	■	■						■	■		
КВП-100						■							■	■
КВП-160														
КВМ-25	■						■	■						
КВМ-63		■	■	■	■						■	■		
КВМ-100						■							■	■
КВЭ-25	■						■	■						
КВЭ-40														
КВЭ-63		■	■	■	■						■	■		
КВЭ-100						■							■	■
КВЭ-160														
25М УРС	■						■	■						
50М УРС														
ЗКН-2,5	■						■	■						

ПРИМЕЧАНИЕ: Клапаны вакуумные могут применятся к вакуумным насосам, системам и установкам других производителей



ПНЕВМАТИЧЕСКИЙ ВАКУУМНЫЙ КЛАПАН

КВП-10
КВП-16
КВП-25
КВП-40

- Материал корпуса:
  - из алюминия
  - из нержавеющей стали
- Тип входного фланца:
  - ISO-KF
- Исполнение:
  - клапан нормально-закрытый (работает как предохранитель)
  - клапан нормально-открытый (используется для напуска)
- Вид уплотнения:
  - Витон (фторкаучук)
  - NBR (нитрильный каучук)
- Напряжение питания:
  - 24 В (постоянный ток)
  - 230 В (переменный ток)
- Климатическое исполнение УХЛ4
- Гарантия 1 год

Габариты

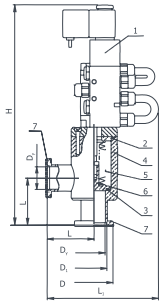

Тип клапана (КF фланец)	D_y	D	D_1	L	L_1	H
КВП-10	10	30	12,2	40	110	224,5
КВП-16	16	30	17,2	40	110	224,5
КВП-25	25	40	26,2	50	120	234,5
КВП-40	40	55	41,2	66	135	266
КВП-50	50	75	52,2	71	140	271

1 - пневмопривод
2,3 - уплотнитель
4 - корпус
5 - узел сильфоновый
6 - клапан
7 - заглушка



ПНЕВМАТИЧЕСКИЙ ВАКУУМНЫЙ КЛАПАН

КВП-63
КВП-100
КВП-160

- Материал корпуса:
  - из нержавеющей стали
  - из углеродистой стали
- Тип входного фланца:
  - ISO-K
- Исполнение:
  - клапан нормально-закрытый (работает как предохранитель)
  - клапан нормально-открытый (используется для напуска)
- Вид уплотнения:
  - Витон (фторкаучук)
  - NBR (нитрильный каучук)
- Напряжение питания:
  - 24 В (постоянный ток)
  - 230 В (переменный ток)
- Климатическое исполнение УХЛ4
- Гарантия 1 год

Габариты

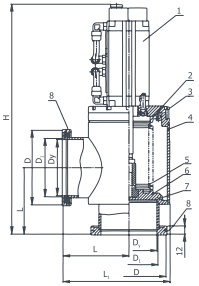

Тип клапана (ISO фланец)	D_y	D	D_1	L	L_1	H
КВП-63	63	95	70	90	146	300
КВП-100	100	130	102	110	186	367
КВП-160	160	180	153	138	239	405

1 - пневмопривод
2,3,7 - уплотнитель
4 - корпус
5 - узел сильфоновый
6 - клапан
8 - заглушка

ТЕХНИЧЕСКИЕ ХАРАКТЕРИСТИКИ

НАИМЕНОВАНИЕ ПАРАМЕТРА	КВП-10	КВП-16	КВП-25	КВП-40	КВП-50	КВП-63	КВП-100	КВП-160
Проводимость (теоретическая) в молекулярном режиме, $м^3/с$, не менее	0,001	0,002	0,003	0,060	0,098	0,250	0,580	1,320
Норма герметичности, Па х $м^3/с$ (л х мкм рт.ст./с), не более	$1{,}0x10^{-10}$ ($7{,}5x10^{-7}$)							
Время открывания (закрывания) клапана, с, не более	4							
Перепад давлений в закрытом положении, с любой стороны клапана, кПа (мм рт.ст.), не более:	106,7 (800)							
Давление сжатого воздуха в пневмосети, МПа (кгс/$см^2$)	от 0,6 до 1 (от 6 до 10)							
Напряжение питания, В - Постоянный ток - Переменный ток	24 230							
Частота, Гц	50							
Масса КВП, кг	1,7(1,3)*			2,49	3,6	6	16,5	18,4

* с алюминиевым корпусом

ИНФОРМАЦИЯ ДЛЯ ЗАКАЗА

НОРМАЛЬНО-ЗАКРЫТЫЙ (РАБОТАЕТ КАК ПРЕДОХРАНИТЕЛЬ)
Тип фланца ISO-KF. Климатическое исполнение УХЛ4

КЛАПАН	НАПРЯЖЕНИЕ ПИТАНИЯ	МАТЕРИАЛ КОРПУСА	ВИД УПЛОТНЕНИЯ	АРТИКУЛ
КВП-10	24В DC	Сталь нержавеющая	Витон (фторкаучук)	0605-01F5S112V221 0605-01F5S112V221-3*
		Алюминий	NBR нитрильный каучук	0605-01F5S322V221 0605-01F5S322V221-3*
	230В AC	Сталь нержавеющая	Витон (фторкаучук)	0605-01F5S112V721 0605-01F5S112V721-3*
		Алюминий	NBR нитрильный каучук	0605-01F5S322V721 0605-01F5S322V721-3*
КВП-16	24В DC	Сталь нержавеющая	Витон (фторкаучук)	0605-02F5S112V221 0605-02F5S112V221-3*
		Алюминий	NBR нитрильный каучук	0605-02F5S322V221 0605-02F5S322V221-3*
	230В AC	Сталь нержавеющая	Витон (фторкаучук)	0605-02F5S112V721 0605-02F5S112V721-3*
		Алюминий	NBR нитрильный каучук	0605-02F5S322V721 0605-02F5S322V721-3*
КВП-25	24В DC	Сталь нержавеющая	Витон (фторкаучук)	0605-03F5S112V221 0605-03F5S112V221-3*
		Алюминий	NBR нитрильный каучук	0605-03F5S322V221 0605-03F5S322V221-3*
	230В AC	Сталь нержавеющая	Витон (фторкаучук)	0605-03F5S112V721 0605-03F5S112V721-3*
		Алюминий	NBR нитрильный каучук	0605-03F5S322V721 0605-03F5S322V721-3*
КВП-40	24В DC	Сталь нержавеющая	Витон (фторкаучук)	0605-04F5S112V221 0605-04F5S112V221-3*
		Сталь углеродистая	NBR нитрильный каучук	0605-04F5S222V221 0605-04F5S222V221-3*
	230В AC	Сталь нержавеющая	Витон (фторкаучук)	0605-04F5S112V721 0605-04F5S112V721-3*
		Сталь углеродистая	NBR нитрильный каучук	0605-04F5S222V721 0605-04F5S222V721-3*
КВП-50	24В DC	Сталь нержавеющая	Витон (фторкаучук)	0605-05F5S112V221 0605-05F5S112V221-3*
		Сталь углеродистая	NBR нитрильный каучук	0605-05F5S222V221 0605-05F5S222V221-3*
	230В AC	Сталь нержавеющая	Витон (фторкаучук)	0605-05F5S112V721 0605-05F5S112V721-3*
		Сталь углеродистая	NBR нитрильный каучук	0605-05F5S222V721 0605-05F5S222V721-3*

Буквенное обозначение: DC - постоянный ток AC - переменный ток
* С комплектом монтажных частей. Перечень комплекта монтажных частей предоставляется по требованию заказчика

ИНФОРМАЦИЯ ДЛЯ ЗАКАЗА

НОРМАЛЬНО-ЗАКРЫТЫЙ (РАБОТАЕТ КАК ПРЕДОХРАНИТЕЛЬ)
Тип фланца ISO-K. Климатическое исполнение УХЛ4

КЛАПАН	НАПРЯЖЕНИЕ ПИТАНИЯ	МАТЕРИАЛ КОРПУСА	ВИД УПЛОТНЕНИЯ	АРТИКУЛ
КВП-63	24В DC	Сталь нержавеющая	Витон (фторкаучук)	0605-06F1S112V221 0605-06F1S112V221-3*
		Сталь углеродистая	NBR нитрильный каучук	0605-06F1S222V221 0605-06F1S222V221-3*
	230В AC	Сталь нержавеющая	Витон (фторкаучук)	0605-06F1S112V721 0605-06F1S112V721-3*
		Сталь углеродистая	NBR нитрильный каучук	0605-06F1S222V721 0605-06F1S222V721-3*
КВП-100	24В DC	Сталь нержавеющая	Витон (фторкаучук)	0605-08F1S112V221 0605-08F1S112V221-3*
		Сталь углеродистая	NBR нитрильный каучук	0605-08F1S222V221 0605-08F1S222V221-3*
	230В AC	Сталь нержавеющая	Витон (фторкаучук)	0605-08F1S112V721 0605-08F1S112V721-3*
		Сталь углеродистая	NBR нитрильный каучук	0605-08F1S222V721 0605-08F1S222V721-3*
КВП-160	24В DC	Сталь нержавеющая	Витон (фторкаучук)	0605-09F1S112V221 0605-09F1S112V221-3*
		Сталь углеродистая	NBR нитрильный каучук	0605-09F1S222V221 0605-09F1S222V221-3*
	230В AC	Сталь нержавеющая	Витон (фторкаучук)	0605-09F1S112V721 0605-09F1S112V721-3*
		Сталь углеродистая	NBR нитрильный каучук	0605-09F1S222V721 0605-09F1S222V721-3*

Буквенное обозначение: DC - постоянный ток AC - переменный ток
* С комплектом монтажных частей. Перечень комплекта монтажных частей предоставляется по требованию заказчика

КВП КЛАПАНЫ ВАКУУМНЫЕ ПНЕВМАТИЧЕСКИЕ
VACMA ВАКУУММАШ

ИНФОРМАЦИЯ ДЛЯ ЗАКАЗА

НОРМАЛЬНО-ОТКРЫТЫЙ (ИСПОЛЬЗУЕТСЯ ДЛЯ НАПУСКА)
Тип фланца ISO-KF. Климатическое исполнение УХЛ4

КЛАПАН	НАПРЯЖЕНИЕ ПИТАНИЯ	МАТЕРИАЛ КОРПУСА	ВИД УПЛОТНЕНИЯ	АРТИКУЛ
КВП-10	24В DC	Сталь нержавеющая	Витон (фторкаучук)	0605-01F5S112V211 0605-01F5S112V211-3*
		Алюминий	NBR нитрильный каучук	0605-01F5S322V211 0605-01F5S322V211-3*
	230В AC	Сталь нержавеющая	Витон (фторкаучук)	0605-01F5S112V711 0605-01F5S112V711-3*
		Алюминий	NBR нитрильный каучук	0605-01F5S322V711 0605-01F5S322V711-3*
КВП-16	24В DC	Сталь нержавеющая	Витон (фторкаучук)	0605-02F5S112V211 0605-02F5S112V211-3*
		Алюминий	NBR нитрильный каучук	0605-02F5S322V211 0605-02F5S322V211-3*
	230В AC	Сталь нержавеющая	Витон (фторкаучук)	0605-02F5S112V711 0605-02F5S112V711-3*
		Алюминий	NBR нитрильный каучук	0605-02F5S322V711 0605-02F5S322V711-3*
КВП-25	24В DC	Сталь нержавеющая	Витон (фторкаучук)	0605-03F5S112V211 0605-03F5S112V211-3*
		Алюминий	NBR нитрильный каучук	0605-03F5S322V211 0605-03F5S322V211-3*
	230В AC	Сталь нержавеющая	Витон (фторкаучук)	0605-03F5S112V711 0605-03F5S112V711-3*
		Алюминий	NBR нитрильный каучук	0605-03F5S322V711 0605-03F5S322V711-3*
КВП-40	24В DC	Сталь нержавеющая	Витон (фторкаучук)	0605-04F5S112V211 0605-04F5S112V211-3*
		Сталь углеродистая	NBR нитрильный каучук	0605-04F5S222V211 0605-04F5S222V211-3*
	230В AC	Сталь нержавеющая	Витон (фторкаучук)	0605-04F5S112V711 0605-04F5S112V711-3*
		Сталь углеродистая	NBR нитрильный каучук	0605-04F5S222V711 0605-04F5S222V711-3*
КВП-50	24В DC	Сталь нержавеющая	Витон (фторкаучук)	0605-05F5S112V211 0605-05F5S112V211-3*
		Сталь углеродистая	NBR нитрильный каучук	0605-05F5S222V211 0605-05F5S222V211-3*
	230В AC	Сталь нержавеющая	Витон (фторкаучук)	0605-05F5S112V711 0605-05F5S112V711-3*
		Сталь углеродистая	NBR нитрильный каучук	0605-05F5S222V711 0605-05F5S222V711-3*

Буквенное обозначение: DC - постоянный ток AC - переменный ток
* С комплектом монтажных частей. Перечень комплекта монтажных частей предоставляется по требованию заказчика

ИНФОРМАЦИЯ ДЛЯ ЗАКАЗА

НОРМАЛЬНО-ОТКРЫТЫЙ (ИСПОЛЬЗУЕТСЯ ДЛЯ НАПУСКА)
Тип фланца ISO-K. Климатическое исполнение УХЛ4

КЛАПАН	НАПРЯЖЕНИЕ ПИТАНИЯ	МАТЕРИАЛ КОРПУСА	ВИД УПЛОТНЕНИЯ	АРТИКУЛ
КВП-63	24В DC	Сталь нержавеющая	Витон (фторкаучук)	0605-08F1S112V211 0605-08F1S112V211-3*
		Сталь углеродистая	NBR нитрильный каучук	0605-08F1S222V211 0605-08F1S222V211-3*
	230В AC	Сталь нержавеющая	Витон (фторкаучук)	0605-06F1S112V711 0605-06F1S112V711-3*
		Сталь углеродистая	NBR нитрильный каучук	0605-06F1S222V711 0605-06F1S222V711-3*
КВП-100	24В DC	Сталь нержавеющая	Витон (фторкаучук)	0605-08F1S112V211 0605-08F1S112V211-3*
		Сталь углеродистая	NBR нитрильный каучук	0605-08F1S222V211 0605-08F1S222V211-3*
	230В AC	Сталь нержавеющая	Витон (фторкаучук)	0605-08F1S112V711 0605-08F1S112V711-3*
		Сталь углеродистая	NBR нитрильный каучук	0605-08F1S222V711 0605-08F1S222V711-3*
КВП-160	24В DC	Сталь нержавеющая	Витон (фторкаучук)	0605-09F1S112V211 0605-09F1S112V211-3*
		Сталь углеродистая	NBR нитрильный каучук	0605-09F1S222V211 0605-09F1S222V211-3*
	230В AC	Сталь нержавеющая	Витон (фторкаучук)	0605-09F1S112V711 0605-09F1S112V711-3*
		Сталь углеродистая	NBR нитрильный каучук	0605-09F1S222V711 0605-09F1S222V711-3*

Буквенное обозначение: DC - постоянный ток AC - переменный ток
* С комплектом монтажных частей. Перечень комплекта монтажных частей предоставляется по требованию заказчика

КВП КЛАПАНЫ ВАКУУМНЫЕ ПНЕВМАТИЧЕСКИЕ
VACMA ВАКУУММАШ



ЭЛЕКТРОМАГНИТНЫЙ ВАКУУМНЫЙ КЛАПАН

КВМ-25
КВМ-63
КВМ-100

- Клапан нормально-закрытый, работает как предохранитель
- Материал корпуса:
  - из нержавеющей стали
  - из углеродистой стали
  - из алюминия
- Тип входного фланца:
  - ISO-KF
  - ISO-K
- Вид уплотнения: NBR (нитрильный каучук)
- Напряжение питания 230 В (переменный ток)
- Климатическое исполнение УХЛ4
- Гарантия 1 год

Габариты

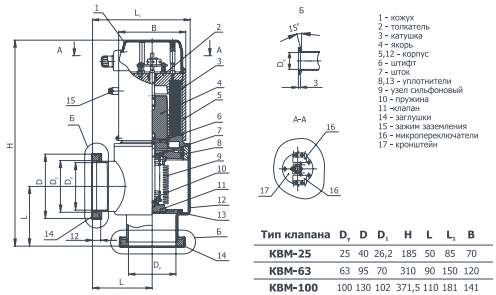

Тип клапана	D_y	D	D_1	H	L	L_1	B
КВМ-25	25	40	26,2	185	50	85	70
КВМ-63	63	95	70	310	90	150	120
КВМ-100	100	130	102	371,5	110	181	141

КВМ КЛАПАНЫ ВАКУУМНЫЕ С ЭЛЕКТРОМАГНИТНЫМ ПРИВОДОМ
VACMA ВАКУУММАШ

ТЕХНИЧЕСКИЕ ХАРАКТЕРИСТИКИ

НАИМЕНОВАНИЕ ПАРАМЕТРА	КВМ-25	КВМ-63	КВМ-100
Проводимость (теоретическая) в молекулярном режиме, л/с, не менее	14	180	470
Норма герметичности, Па х $м^3$/с (л х мкм рт.ст./с), не более	$1{,}0x10^{-10}$ ($7{,}5x10^{-7}$)		
Питание клапана (от УУК)			
- напряжение сети, В	230		
- частота, Гц	50		
- потребляемый ток в открытом состоянии, А, не более	0,55	0,60	0,90
Перепад давлений в закрытом положении, Па (мм рт.ст.), не более:			
- при большем давлении над клапаном	$1{,}07x10^{5}$ (800)		
- при большем давлении под клапаном	$1{,}07x10^{5}$ (800)	$1{,}33x10^{3}$ (10)	$1{,}07x10^{5}$ (800)
Время открывания (закрывания), с, не более	0,1	0,5	0,8
Продолжительность включения, %	100		
Диапазон рабочих давлений, Па (мм рт.ст.)	от $1{,}00x10^{-6}$ до $1{,}07x10^{5}$ ($7{,}5x10^{-9}$ до 800)		
Габаритные размеры, в мм			
- длина	85	150	181
- высота	185	310	371,5
- ширина	70	120	141
Масса клапана, кг, не более	1,9	8	17
Масса УУК, кг, не более	0,7		

ИНФОРМАЦИЯ ДЛЯ ЗАКАЗА

КЛАПАН	ТИП ФЛАНЦА	МАТЕРИАЛ КОРПУСА	АРТИКУЛ	ОПИСАНИЕ
КВМ-25	ISO-KF	Нержавеющая сталь	0604-03F5S122V721 0604-03F5S122V721-3*	1. Напряжение питания 230В 2. Вид уплотнения NBR (нитрильный каучук) 3. Климатическое исполнение УХЛ4
		Алюминий	0604-03F5S322V721 0604-03F5S322V721-3*	
КВМ-63	ISO-K	Нержавеющая сталь	0604-06F1S122V721 0604-06F1S122V721-3*	
		Углеродистая сталь	0604-06F1S222V721 0604-06F1S222V721-3*	
КВМ-100	ISO-K	Нержавеющая сталь	0604-08F1S122V721 0604-08F1S122V721-3*	
		Углеродистая сталь	0604-08F1S222V721 0604-08F1S222V721-3*	

*С комплектом монтажных частей. Перечень комплекта монтажных частей предоставляется по требованию заказчика



ЭЛЕКТРОМЕХАНИЧЕСКИЙ ВАКУУМНЫЙ КЛАПАН

КВЭ-25
КВЭ-40
КВЭ-63
КВЭ-100
КВЭ-160

- Клапан нормально-закрытый, работает как предохранитель
- Материал корпуса:
  - из нержавеющей стали
  - из углеродистой стали
  - из алюминия
- Тип входного фланца:
  - ISO-KF
  - ISO-K
- Вид уплотнения: NBR (нитрильный каучук)
- Напряжение питания 230/400 В
- Климатическое исполнение УХЛ4
- Гарантия 1 год

Габариты

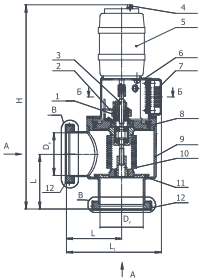

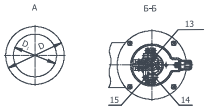

1 - гайка
2 - указатель
3 - шток
4 - зажим заземления
5 - электродвигатель
6 - кожух
7, 12 - заглушка
8,11 - уплотнитель
9 - корпус
10 - узел сильфоновый
13,14 - микропереключатели
15 - регулировочный винт

Тип клапана	D_2	D_1	D	L	L_1	H
КВЭ-25	25	26,2	40	50	110	270
КВЭ-40	40	41,2	55	65	127	296
КВЭ-63	63	70	95	90	155	335
КВЭ-100	100	102	130	110	200	450
КВЭ-160	160	153	180	138	238	484

ТЕХНИЧЕСКИЕ ХАРАКТЕРИСТИКИ

НАИМЕНОВАНИЕ ПАРАМЕТРА	КВЭ-25	КВЭ-40	КВЭ-63	КВЭ-100	КВЭ-160
Проводимость (теоретическая) в молекулярном режиме, л/с, не менее	14,2	45	180	470	680
Норма герметичности, л х Па/с (л х мкм рт. ст./с), не более	$1{,}0x10^{-7}$ ($7{,}5x10^{-7}$)				
Потребляемая мощность электродвигателя, Вт, не более	25			60	
Перепад давлений в закрытом положении с любой стороны клапана, Па (мм рт. ст.), не более	$1{,}07x10^{5}$ (800)				
Время открывания (закрывания), с, не более	0,3	0,4	0,5	0,8	2
Габаритные размеры, в мм - длина - высота - ширина	 110 270 40	 127 296 55	 155 335 95	 200 450 130	 238 484 180
Масса клапана, кг, не более	2,5	3,2	5,2	10	15
Масса клапана, кг, не более (с алюминиевым корпусом)	2,8	-	-	-	-

ИНФОРМАЦИЯ ДЛЯ ЗАКАЗА

КЛАПАН	ТИП ФЛАНЦА	МАТЕРИАЛ КОРПУСА	АРТИКУЛ	ОПИСАНИЕ
КВЭ-25	ISO-KF	Нержавеющая сталь	0603-03F5S122V801 0603-03F5S122V801-3*	1. Напряжение питания 230/400В 2. Вид уплотнения NBR (нитрильный каучук) 3. Климатическое исполнение УХЛ4
		Алюминий	0603-03F5S322V801 0603-03F5S322V801-3*	
КВЭ-40	ISO-KF	Нержавеющая сталь	0603-04F5S122V801 0603-04F5S122V801-3*	
		Углеродистая сталь	0603-04F5S222V801 0603-04F5S222V801-3*	
КВЭ-63	ISO-K	Нержавеющая сталь	0603-06F1S122V801 0603-06F1S122V801-3*	
		Углеродистая сталь	0603-06F1S222V801 0603-06F1S222V801-3*	
КВЭ-100	ISO-K	Нержавеющая сталь	0603-08F1S122V801 0603-08F1S122V801-3*	
		Углеродистая сталь	0603-08F1S222V801 0603-08F1S222V801-3*	
КВЭ-160	ISO-K	Нержавеющая сталь	0603-09F1S122V801 0603-09F1S122V801-3*	
		Углеродистая сталь	0603-09F1S222V801 0603-09F1S222V801-3*	

*С комплектом монтажных частей. Перечень комплекта монтажных частей предоставляется по требованию заказчика



РУЧНОЙ ВАКУУМНЫЙ КЛАПАН

КВР-10
КВР-16
КВР-25
КВР-40

- Материал корпуса:
  - из нержавеющей стали
  - из алюминия
- Тип входного фланца:
  - ISO-KF
- Вид уплотнения:
  - Витон (фторкаучук)
  - NBR (нитрильный каучук)
- Климатическое исполнение:
  - О4
  - УХЛ4
- Гарантия 1 год

Габариты

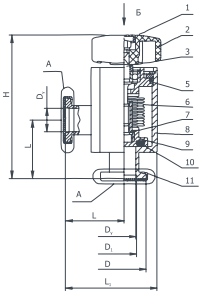

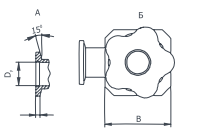

1 - колпачок
2 - ручка
3 - шток
5,10 - уплотнители
6 - узел сильфонный
7 - гайка
8 - корпус
9 - клапан
11- заглушка

Тип клапана	D_y	D	D_1	B	L	L_1	H
КВР-10	10	30	12,2	45	40	62,5	98
КВР-16	16	30	17,2	45	40	62,5	98
КВР-25	25	40	26,2	55	50	77,5	107,5
КВР-40	40	55	41,2	-	65	100	135

КВР КЛАПАНЫ ВАКУУМНЫЕ С РУЧНЫМ ПРИВОДОМ

VACMA ВАКУУММАШ



РУЧНОЙ ВАКУУМНЫЙ КЛАПАН

КВР-63
КВР-100

- Материал корпуса:
  - из нержавеющей стали
  - из углеродистой стали
- Тип входного фланца:
  - ISO-K
- Вид уплотнения:
  - NBR (нитрильный каучук)
- Климатическое исполнение:
  - О4
  - УХЛ4
- Гарантия 1 год

Габариты

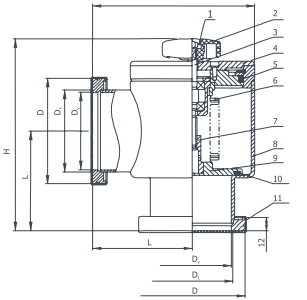

1 - колпачок
2 - ручка
3 - шток
4 - крышка
5,10 - уплотнители
6 - узел сильфонный
7 - гайка
8 - корпус
9 - клапан
11- заглушка

Тип клапана	D_y	D	D_1	L	L_1	H
КВР-63	70	95	70	90	146	174
КВР-100	100	130	102	110	180,5	230

ТЕХНИЧЕСКИЕ ХАРАКТЕРИСТИКИ

НАИМЕНОВАНИЕ ПАРАМЕТРА	КВР-10	КВР-16	КВР-25	КВР-40	КВР-63	КВР-100
Проводимость (теоретическая) в молекулярном режиме, $м^3/с$, не менее	0,0014	0,0055	0,016	0,05	0,18	0,47
Норма герметичности, л х Па/с (л х мкм рт.ст./с), не более	$1,0x10^{-7}$ ($7,5x10^{-7}$)					
Диапазон рабочих давлений	от $1,0x10^{-5}$ до $1,07 x10^{5}$ (от $7,5x10^{-8}$ до 800 мм рт.ст.)					
Усилие на ручке в момент уплотнения, Н х м, не более	1,0	1,0	1,25	1,5	1,75	2,25
Перепад давлений в закрытом положении, с любой стороны клапана, Па (мм рт.ст.), не более:	$1,07x10^{5}$ (800)					
Габаритные размеры, в мм - длина - высота - ширина	62,5 96 45	62,5 98 45	77,5 107,5 55	100 135 70	146 174 112	180,5 230 141
Масса КВР, кг, не более (с алюминиевым корпусом)	0,76 (0,46)	0,72 (0,44)	0,65 (0,48)	1,21	3,8	6,5

КВР КЛАПАНЫ ВАКУУМНЫЕ С РУЧНЫМ ПРИВОДОМ
VACMA ВАКУУММАШ

ИНФОРМАЦИЯ ДЛЯ ЗАКАЗА

Климатическое исполнение О4

КЛАПАН	ФЛАНЕЦ	ВИД УПЛОТНЕНИЯ	АРТИКУЛ	ОПИСАНИЕ
КВР-10	ISO-KF	Витон (фторкаучук)	0601-01F5S112V002	1. Материал корпуса нержавеющая сталь 2. Климатическое исполнение О4
			0601-01F5S112V002-3*	
КВР-16	ISO-KF	Витон (фторкаучук)	0601-02F5S112V002	
			0601-02F5S112V002-3*	
КВР-25	ISO-KF	NBR (нитрильный каучук)	0601-03F5S122V002	
			0601-03F5S122V002-3*	
КВР-40	ISO-KF	Витон (фторкаучук)	0601-04F5S112V002	
			0601-04F5S112V002-3*	
КВР-63	ISO-K	NBR (нитрильный каучук)	0601-06F1S122V002	
			0601-06F1S122V002-3*	
КВР-100	ISO-K	NBR (нитрильный каучук)	0601-08F1S122V002	
			0601-08F1S122V002-3*	

Климатическое исполнение УХЛ4

КЛАПАН	ФЛАНЕЦ	ВИД УПЛОТНЕНИЯ	АРТИКУЛ	ОПИСАНИЕ
КВР-10	ISO-KF	Витон (фторкаучук)	0601-01F5S312V001	1. Материал корпуса алюминий 2. Климатическое исполнение УХЛ4
			0601-01F5S312V001-3*	
КВР-16	ISO-KF	Витон (фторкаучук)	0601-02F5S312V001	
			0601-02F5S312V001-3*	
КВР-25	ISO-KF	NBR (нитрильный каучук)	0601-03F5S322V001	
			0601-03F5S322V001-3*	
КВР-40	ISO-KF	NBR (нитрильный каучук)	0601-04F5S222V001	1. Материал корпуса углеродистая сталь 2. Климатическое исполнение УХЛ4
			0601-04F5S222V001-3*	
КВР-63	ISO-K	NBR (нитрильный каучук)	0601-06F1S222V001	
			0601-06F1S222V001-3*	
КВР-100	ISO-K	NBR (нитрильный каучук)	0601-08F1S222V001	
			0601-08F1S222V001-3*	

* С комплектом монтажных частей. Перечень комплекта монтажных частей предоставляется по требованию заказчика

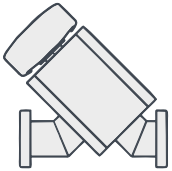

РУЧНОЙ ВАКУУМНЫЙ КЛАПАН ПРЯМОПРОХОДНЫЙ

КВРП-10
КВРП-16
КВРП-25
КВРП-40

- Материал корпуса:
  - из нержавеющей стали
  - из алюминия
- Тип входного фланца:
  - ISO-KF
- Вид уплотнения:
  - Витон (фторкаучук)
  - NBR (нитрильный каучук)
- Климатическое исполнение:
  - О4
  - УХЛ4
- Гарантия 1 год

Габариты

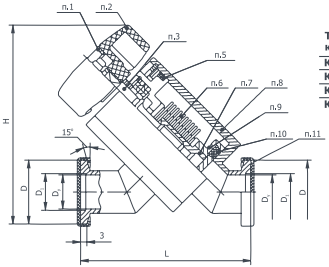

Тип клапана	D_1	D	D_2	L	H
КВРП-10	10	30	12,2	80	97,5
КВРП-16	26	30	17,2	80	97,5
КВРП-25	25	40	26,2	100	107
КВРП-40	40	55	41,2	130	137

п.1 - колпачок
п.2 - ручка
п.3 - шток
п.5,10 - уплотнители
п.6 - узел сильфонный
п.7 - гайка
п.8 - корпус
п.9 - клапан
п.11- заглушка

КВРП КЛАПАНЫ ВАКУУМНЫЕ С РУЧНЫМ ПРИВОДОМ ПРЯМОПРОХОДНЫЕ
VACMA ВАКУУММАШ

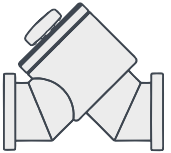

РУЧНОЙ ВАКУУМНЫЙ КЛАПАН

КВРП-63
КВРП-100

- Материал корпуса:
  - из нержавеющей стали
  - из углеродистой стали
- Тип входного фланца:
  - ISO-K
- Вид уплотнения:
  - NBR (нитрильный каучук)
- Климатическое исполнение:
  - О4
  - УХЛ4
- Гарантия 1 год

Габариты

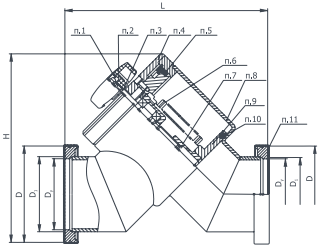

Тип клапана	D_1	D	D_2	L	H
КВРП-63	68	95	70	200	186
КВРП-100	100	130	102	240	253,5

п.1 - колпачок
п.2 - ручка
п.3 - шток
п.4 - крышка
п.5,10 - уплотнители
п.6 - узел сильфонный
п.7 - гайка
п.8 - корпус
п.9 - клапан
п.11- заглушка

ТЕХНИЧЕСКИЕ ХАРАКТЕРИСТИКИ

НАИМЕНОВАНИЕ ПАРАМЕТРА	КВРП-10	КВРП-16	КВРП-25	КВРП-40	КВРП-63	КВРП-100
Проводимость (теоретическая) в молекулярном режиме, $м^3/с$, не менее	0,0014	0,0055	0,016	0,05	0,18	0,47
Норма герметичности, л х Па/с (л х мкм рт.ст./с), не более			$1{,}0x10^{-7}$ ($7{,}5x10^{-7}$)			
Усилие на ручке в момент уплотнения, Н х м, не более	1,0	1,0	1,25	1,5	1,75	2,25
Перепад давлений в закрытом положении, с любой стороны клапана, Па (мм рт.ст.), не более:			$1{,}07x10^{5}$ (800)			
Габаритные размеры, в мм - длина - высота - ширина	80 97,5 45	80 97,5 45	100 107 55	130 137 70	200 186 112	240 253,5 141
Масса КВРП, кг, не более	0,80	0,77	0,85	1,41	4	6,7

КВРП КЛАПАНЫ ВАКУУМНЫЕ С РУЧНЫМ ПРИВОДОМ ПРЯМОПРОХОДНЫЕ
VACMA ВАКУУММАШ

ИНФОРМАЦИЯ ДЛЯ ЗАКАЗА

Климатическое исполнение О4

КЛАПАН	ФЛАНЕЦ	ВИД УПЛОТНЕНИЯ	АРТИКУЛ	ОПИСАНИЕ
КВРП-10	ISO-KF	Витон (фторкаучук)	0601-01F5S111V002	1. Материал корпуса нержавеющая сталь 2. Климатическое исполнение О4
			0601-01F5S111V002-3*	
КВРП-16	ISO-KF	Витон (фторкаучук)	0601-02F5S111V002	
			0601-02F5S111V002-3*	
КВРП-25	ISO-KF	NBR (нитрильный каучук)	0601-03F5S121V002	
			0601-03F5S121V002-3*	
КВРП-40	ISO-KF	NBR (нитрильный каучук)	0601-04F5S121V002	
			0601-04F5S121V002-3*	
КВРП-63	ISO-K	NBR (нитрильный каучук)	0601-06F1S121V002	
			0601-06F1S121V002-3*	
КВРП-100	ISO-K	NBR (нитрильный каучук)	0601-08F1S121V002	
			0601-08F1S121V002-3*	

Климатическое исполнение УХЛ4

КЛАПАН	ФЛАНЕЦ	ВИД УПЛОТНЕНИЯ	АРТИКУЛ	ОПИСАНИЕ
КВРП-10	ISO-KF	Витон (фторкаучук)	0601-01F5S311V001	1. Материал корпуса алюминий 2. Климатическое исполнение УХЛ4
			0601-01F5S311V001-3*	
КВРП-16	ISO-KF	Витон (фторкаучук)	0601-02F5S311V001	
			0601-02F5S311V001-3*	
КВРП-25	ISO-KF	NBR (нитрильный каучук)	0601-03F5S321V001	
			0601-03F5S321V001-3*	
КВРП-40	ISO-KF	NBR (нитрильный каучук)	0601-04F5S221V001	1. Материал корпуса углеродистая сталь 2. Климатическое исполнение УХЛ4
			0601-04F5S221V001-3*	
КВРП-63	ISO-K	NBR (нитрильный каучук)	0601-06F1S221V001	
			0601-06F1S221V001-3*	
КВРП-100	ISO-K	NBR (нитрильный каучук)	0601-08F1S221V001	
			0601-08F1S221V001-3*	

* С комплектом монтажных частей. Перечень комплекта монтажных частей предоставляется по требованию заказчика



УГЛОВОЙ РУЧНОЙ СПЕЦИАЛЬНЫЙ ВАКУУМНЫЙ КЛАПАН 25 УРС-М

- Устойчив к воздействию кратковременного повышения давления (взрывная волна) до 0,3 ати
- Устойчив к воздействию выпадающих осадков (дождя)
- Устойчив к воздействию солнечного излучения
- Устойчив к воздействию песка и пыли
- Диаметр условного прохода D, 25
- Материал корпуса из нержавеющей стали
- Вид уплотнения витон (фторкаучук)
- Климатическое исполнение О4
- Гарантия 1 год

Габариты

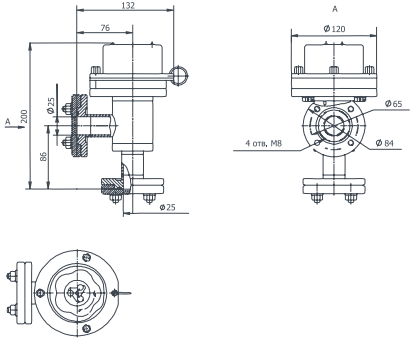



УГЛОВОЙ РУЧНОЙ СПЕЦИАЛЬНЫЙ ВАКУУМНЫЙ КЛАПАН 50 УРС-М

- Устойчив к воздействию кратковременного повышения давления (взрывная волна) до 0,3 ати
- Устойчив к воздействию выпадающих осадков (дождя)
- Устойчив к воздействию солнечного излучения
- Устойчив к воздействию песка и пыли
- Диаметр условного прохода D, 50
- Материал корпуса из нержавеющей стали
- Вид уплотнения витон (фторкаучук)
- Климатическое исполнение О4
- Гарантия 1 год

Габариты

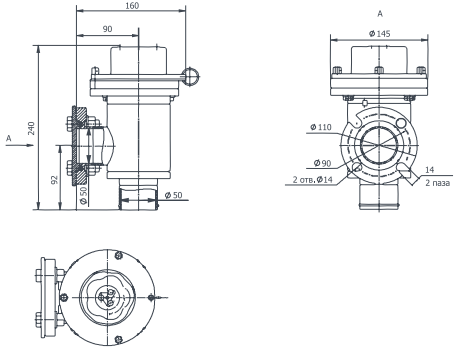



УГЛОВОЙ РУЧНОЙ СПЕЦИАЛЬНЫЙ ВАКУУМНЫЙ КЛАПАН УРС-100

- Устойчив к воздействию выпадающих осадков (дождя)
- Устойчив к воздействию солнечного излучения
- Устойчив к воздействию песка и пыли
- Диаметр условного прохода D_ 100
- Материал корпуса из нержавеющей стали
- Вид уплотнения витон (фторкаучук)
- Климатическое исполнение О4
- Гарантия 1 год

Габариты

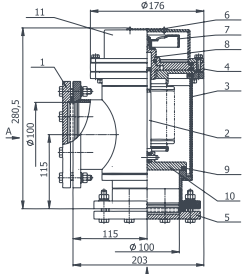



1, 5 - заглушка
2 - ввод сильфонный
3 - корпус
4 - крышка
6 - табличка фирменная
7 - маховик
8 - гайка
9 - прокладка
10 - клапан
11 - кожух

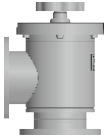

УГЛОВОЙ РУЧНОЙ СПЕЦИАЛЬНЫЙ ВАКУУМНЫЙ КЛАПАН УРС-100 (БЕЗ КРЫШКИ)

- Устойчив к воздействию выпадающих осадков (дождя)
- Устойчив к воздействию солнечного излучения
- Устойчив к воздействию песка и пыли
- Диаметр условного прохода D_ 100
- Материал корпуса из нержавеющей стали
- Вид уплотнения витон (фторкаучук)
- Климатическое исполнение О4
- Гарантия 1 год

Габариты

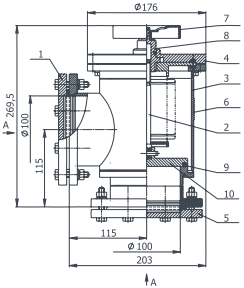



1, 5 - заглушка
2 - ввод сильфонный
3 - корпус
4 - крышка
6 - табличка фирменная
7 - маховик
8 - гайка
9 - прокладка
10 - клапан

ТЕХНИЧЕСКИЕ ХАРАКТЕРИСТИКИ

НАИМЕНОВАНИЕ ПАРАМЕТРА	25 УРС - М	50 УРС-М	УРС-100
Проводимость (теоретическая) в молекулярном режиме, л/с, не менее	8,2	67	-
Проводимость (теоретическая) в молекулярном режиме, $м^3$/с, не более	-	-	0,47
Норма герметичности, л х Па/с (л х мкм рт.ст./с)	$1{,}33x10^{-4}$ ($1x10^{-3}$)	$8x10^{-4}$ ($6x10^{-3}$)	-
Норма герметичности, $м^3$ х Па/с (л х мкм рт.ст./с), не более	-	-	$1{,}0x10^{-7}$ ($7{,}5x10^{-4}$)
Перепад давлений в закрытом положении, с любой стороны клапана, Па (мм рт.ст.), не более	-	-	$1{,}07x10^{5}$ (800)
Усилие на маховике в момент уплотнения, Н (кгс), не более	100(10)	120(12)	-
Число оборотов маховика до полного открывания (закрывания) клапана	4,5	8	-
Технический ресурс, число циклов «открыто-закрыто»	500		
Габаритные размеры, в мм - длина - высота - ширина	 132 200 120	 160 240 145	 203 280,5 176
Масса клапана, кг, не более	3,6	6	17
Масса клапана (без крышки), кг, не более	-	-	15,5

ИНФОРМАЦИЯ ДЛЯ ЗАКАЗА

КЛАПАНЫ	ТИП ФЛАНЦА	АРТИКУЛ	ОПИСАНИЕ
25 УРС-М	Без фланца	0601-03F0S112V002 (с крышкой, под приварку)	1. Материал корпуса из нержавеющей стали 2. Вид уплотнения Витон (фторкаучук) 3. Климатическое исполнение О4
50 УРС-М	Без фланца	0601-05F0S112V002 (под приварку)	
УРС-100	ISO-F	0601-08F2S112V002 (с крышкой)	
УРС-100	ISO-F	Артикул (без крышки) необходимо уточнить	

УРС КЛАПАНЫ ВАКУУМНЫЕ УГЛОВЫЕ РУЧНЫЕ СПЕЦИАЛЬНЫЕ
VACMA ВАКУУММАШ



НАПУСКНОЙ ВАКУУМНЫЙ КЛАПАН ЗКН-2,5

- Диаметр условного прохода D, 25
- Материал корпуса из углеродистой стали
- Исполнение:
  - клапан напускной нормально-закрытый (работает как предохранитель)
  - клапан напускной нормально-открытый (используется для напуска)
- Напряжение питания 230 В (переменный ток)
- Климатическое исполнение УХЛ4
- Гарантия 1 год

Габариты

Нормально-Открытый (НО) используется для напуска

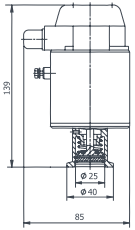

Нормально-Закрытый (НЗ) работает как предохранитель

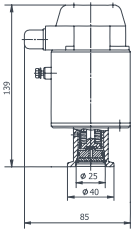

ТЕХНИЧЕСКИЕ ХАРАКТЕРИСТИКИ

НАИМЕНОВАНИЕ ПАРАМЕТРА	ЗКН-2,5 НО (нормально-открытый)	ЗКН-2,5 НЗ (нормально-закрытый)
Норма герметичности, л х Па/с (л х мкм рт.ст./с), не более	$2{,}7x10^{-4}$ ($2{,}1x10^{-3}$)	
Питание клапана (от УУК-1): - напряжение сети, В - частота, Гц - потребляемый ток, А,	230 50 от 0,35 до 0,55	
Перепад давлений в закрытом положении клапана, Па (мм рт. ст.), не более	$1{,}07x10^{5}$ (800)	
Время открывания (закрывания), с, не более	0,3 (0,1)	0,1 (0,3)
Масса клапана, кг, не более	1,4	
Масса УУК-1, кг, не более	0,7	

ИНФОРМАЦИЯ ДЛЯ ЗАКАЗА

КЛАПАН	ИСПОЛНЕНИЕ	ВАРИАНТ	АРТИКУЛ	ОПИСАНИЕ
ЗКН-2,5	НЗ нормально закрытый	без комплекта монтажных частей	0606-02S2V721	1. Материал корпуса из углеродистой стали, 2. Вид уплотнения Витон (фторкаучук) 3. Напряжение питания 230 В (переменный ток) 4. Климатическое исполнение УХЛ4
		с комплектом монтажных частей	0606-02S2V721-3	
	НО нормально открытый	без комплекта монтажных частей	0606-02S2V711	
		с комплектом монтажных частей	0606-02S2V711-3	

ПРИМЕЧАНИЕ:
Перечень комплекта монтажных частей предоставляется по требованию заказчика